kiwa
No. 2268

CE

EN 1090-1:2009+A1:2011
No. 2268-CPR-419

VESPA GARDEN CZ

FRUX BALI

CZ Návod k montáži
EN Installation manual
DE Installationsanleitung

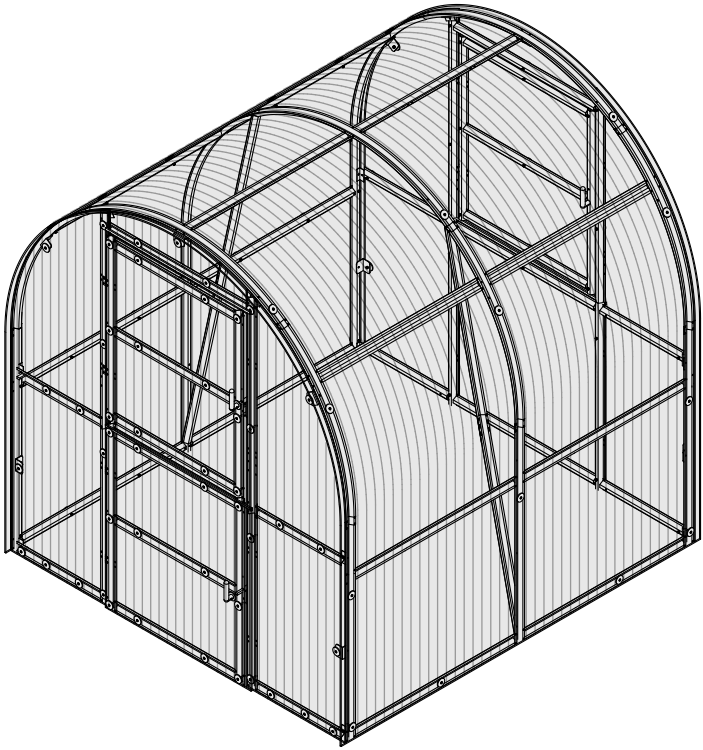

Dovozce a distributor :

VESPA TRADING s.r.o.

Rybná 716/24 , Praha , 110 00 , Česká republika

Tel: +420 488 588 690 **velkoobchod@vespagarden.cz**

www.Vespagarden.cz

CZ

Vážení zákazníci

Děkujeme Vám za pořízení Zahradního skleníku FRUX BALI. Skleník je velmi spolehlivý, odolný a díky své jednoduché konstrukci snadno sestavitelný. Prostorný a široký skleník vám umožní využít celou jeho plochu užitečně. V obloukovém skleníku se světlo a teplo rozprostírají rovnoměrně, což urychluje růst rostlin a díky tomu budete mít opravdu skvělou a bohatou úrodu.
Pro konstrukci skleníku se používají pevné omega profily o tloušťce 1 mm, vyrobené z pásů o šířce 78 mm. Montují se pomocí šroubů M5. Součástí balení jsou výztuhy pro každý oblouk, takže v zimě není nutné skleník demontovat.
Pro zastřešení skleníku se používá 4 mm nebo 6 mm komůrkový polykarbonát, který zaručuje dlouhou životnost a vynikající tepelně izolační vlastnosti. Díky své průhlednosti polykarbonát skvěle propouští sluneční světlo potřebné pro rostliny a díky UV stabilizátorům chrání rostliny před nebezpečným působením přímých slunečních paprsků.
Součástí dodávky je: rám, PC desky, všechny potřebné upevňovací prvky, šrouby, podložky, dvoudílné dveře vpředu, okno vzadu.

Zahradní skleník FRUX BALI disponuje certifikátem CE pro skleníky, který vydala společnost UAB „KIWA inspecta“. Na základě tohoto certifikátu prohlašujeme, že při výrobním procesu je dodržena třída provedení prací EXC2 podle normy EN 1090-4:2018, pozinkovaná ocel podle normy EN 10346: DX51D+Z bez svařovacích procesů.

Upozornění!

Při montáži rámu skleníku a při práci s krytinou z profilovaného polykarbonátu vždy noste ochranné rukavice.

K montáži skleníku budete potřebovat:

- šestihranný klíč o průměru 8 mm nebo klíč s otevřeným koncem;
- šroubovák s křížovou hlavou nebo aku šroubovák;
- lopata pro ukotvení skleníku do země;
- vodováha pro měření rovnosti;
- Provázek na měření úhlů;
- Nůž na řezání polykarbonátových desek;

Při stavbě skleníku je důležité vybrat vhodné místo a řídit se předpisy o územním plánování. Skleník se nedoporučuje montovat za nepříznivých povětrnostních podmínek – při silném větru, dešti nebo bouřce.
Než začnete s montáží skleníku , měli byste se seznámit s přiloženým montážním návodem, jeho pořadím, dodržovat uvedené pokyny a řídit se doporučeními.

Dear customers!

Thank you for purchasing the FRUX BALI greenhouse. The greenhouse is very reliable, durable, and easy to assemble thanks to its simple design. The spacious and wide greenhouse allows you to make full use of its entire area. In an arched greenhouse, light and heat are distributed evenly, which accelerates plant growth, ensuring you a truly excellent and bountiful harvest.
The greenhouse frame is constructed using sturdy 1 mm thick omega profiles made from 78 mm wide strips. They are assembled using M5 screws.
The package includes reinforcements for each arch, so there is no need to dismantle the greenhouse in winter.The greenhouse roof is made of 4 mm or 6 mm multi-wall polycarbonate, which guarantees a long service life and excellent thermal insulation properties. Thanks to its transparency, the polycarbonate allows plenty of sunlight - essential for plants - to pass through, and thanks to UV stabilizers, it protects plants from the harmful effects of direct sunlight.
The package includes: frame, PC sheets, all necessary fasteners, screws, washers, two-panel front door, rear window.

The FRUX BALI garden greenhouse holds a CE certificate for greenhouses issued by UAB “KIWA inspecta”. Based on this certificate, we declare that the manufacturing process complies with execution class EXC2 according to standard EN 1090-4:2018, using galvanized steel according to standard EN 10346: DX51D+Z without welding processes.

Attention!

Always wear protective gloves when assembling the greenhouse frame and when working with profiled polycarbonate sheeting. To assemble the greenhouse, you will need:

- an 8 mm hex wrench or open-end wrench;
- a Phillips screwdriver or electric screwdriver;
- a shovel for anchoring the greenhouse to the ground;
- a spirit level for checking levelness;
- a string for measuring diagonals;
- a knife for cutting polycarbonate sheets;

When building a greenhouse, it is important to choose a suitable location and comply with zoning regulations. It is not advisable to install the greenhouse under adverse weather conditions - strong winds, rain, or storms.
Before beginning assembly work on the greenhouse, you should familiarize yourself with the enclosed assembly instructions, their sequence, follow the guidelines, and adhere to the recommendations.

Sehr geehrte Kunden!

Vielen Dank, dass Sie sich für das Gewächshaus FRUX BALI entschieden haben. Das Gewächshaus ist sehr zuverlässig, widerstandsfähig und dank seiner einfachen Konstruktion leicht aufzubauen.
Das geräumige und breite Gewächshaus ermöglicht es Ihnen, seine gesamte Fläche sinnvoll zu nutzen. In dem gewölbten Gewächshaus verteilen sich Licht und Wärme gleichmäßig, was das Pflanzenwachstum beschleunigt und Ihnen eine wirklich großartige und reichhaltige Ernte beschert.
Für die Konstruktion des Gewächshauses werden stabile Omega-Profile mit einer Stärke von 1 mm verwendet, die aus 78 mm breiten Bändern gefertigt sind. Sie werden mit M5-Schrauben montiert.
Im Lieferumfang sind Verstärkungen für jeden Bogen enthalten, sodass das Gewächshaus im Winter nicht abgebaut werden muss.
Für die Überdachung des Gewächshauses wird 4 mm oder 6 mm starkes Wabenpolycarbonat verwendet, das eine lange Lebensdauer und hervorragende Wärmedämmeigenschaften garantiert. Dank seiner Transparenz lässt das Polycarbonat das für die Pflanzen notwendige Sonnenlicht hervorragend durch und schützt die Pflanzen dank UV-Stabilisatoren vor der schädlichen Einwirkung direkter Sonnenstrahlen.
Im Lieferumfang enthalten sind: Rahmen, PC-Platten, alle erforderlichen Befestigungselemente, Schrauben, Unterlegscheiben, zweiteilige Tür an der Vorderseite, Fenster an der Rückseite.

Das Gartenhaus FRUX BALI verfügt über ein CE-Zertifikat für Gewächshäuser, das von der Firma UAB „KIWA inspecta“ ausgestellt wurde. Auf Grundlage dieses Zertifikats erklären wir, dass bei der Herstellung die Ausführungsklasse EXC2 gemäß der Norm EN 1090-4:2018 eingehalten wird, verzinkter Stahl gemäß der Norm EN 10346: DX51D+Z ohne Schweißverfahren.

Achtung!

Tragen Sie bei der Montage des Gewächshausrahmens und bei der Arbeit mit profilierten Polycarbonatplatten stets Schutzhandschuhe. Für die Montage des Gewächshauses benötigen Sie:

- einen Sechskantschlüssel oder einen Gabelschlüssel mit 8 mm Durchmesser;
- einen Kreuzschlitzschraubendreher oder einen Akkuschrauber;
- eine Schaufel zum Verankern des Gewächshauses im Boden;
- eine Wasserwaage zur Überprüfung der Ebenheit;
- ein Seil zum Messen der Diagonalen;
- ein Messer zum Schneiden der Polycarbonatplatten;

Beim Bau des Gewächshauses ist es wichtig, einen geeigneten Standort auszuwählen und die Vorschriften zur Raumplanung einzuhalten. Es ist nicht ratsam, das Gewächshaus bei ungünstigen Wetterbedingungen – starkem Wind, Regen, Sturm – aufzustellen.
Bevor Sie mit den Montagearbeiten am Gewächshaus beginnen, sollten Sie sich mit der beiliegenden Montageanleitung und deren Reihenfolge vertraut machen, die Anweisungen befolgen und die Empfehlungen beachten.

6m²

CZ SKLENÍK FRUX BALI - SEZNAM DÍLŮ
EN FRUX BALI GREENHOUSE - PARTS LIST
DE FRUX BALI - GEWÄCHSHAUS - TEILELISTE

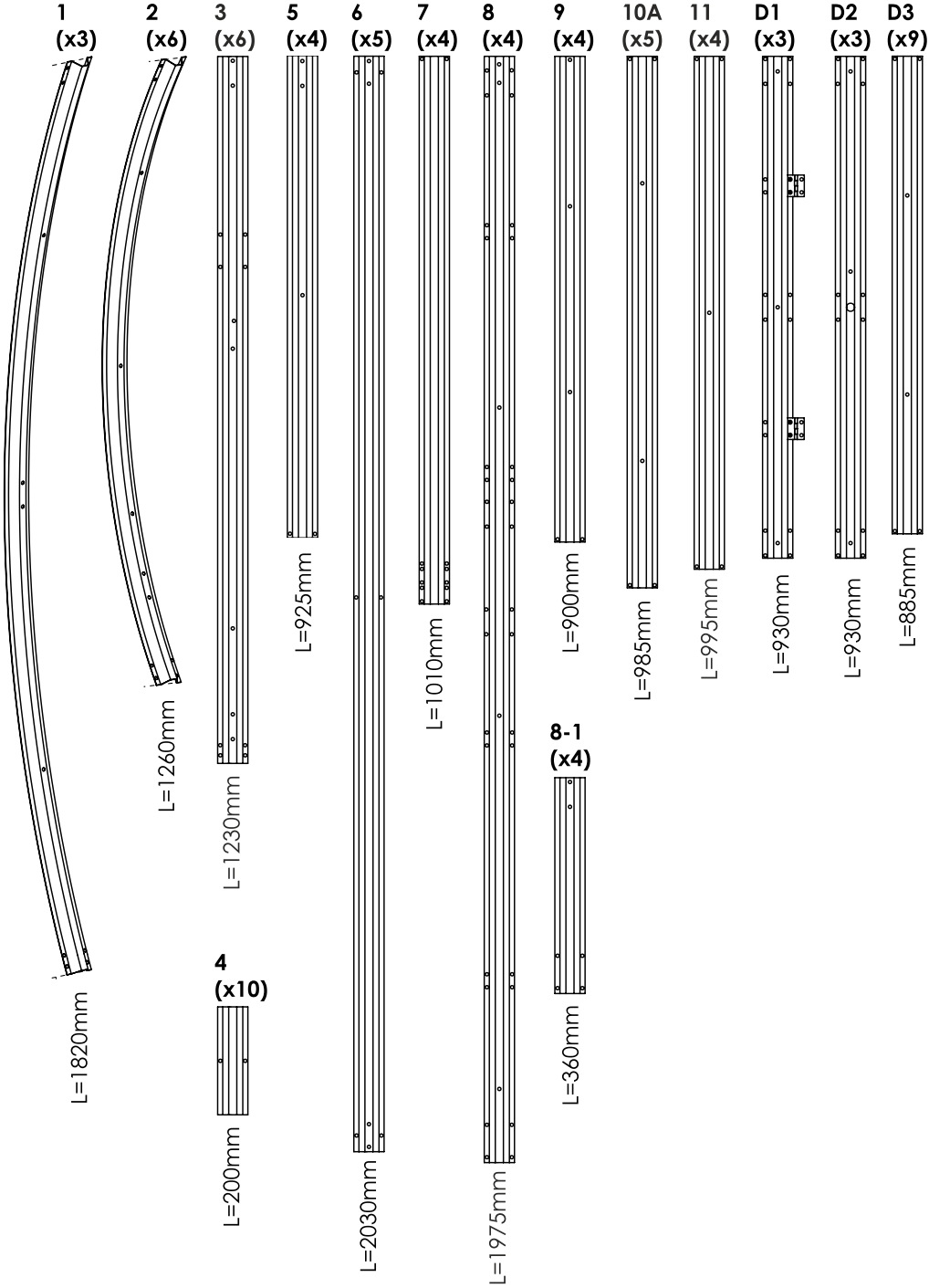

6m²

CZ SKLENÍK FRUX BALI - SEZNAM DÍLŮ
EN FRUX BALI GREENHOUSE - PARTS LIST
DE FRUX BALI - GEWÄCHSHAUS - TEILELISTE

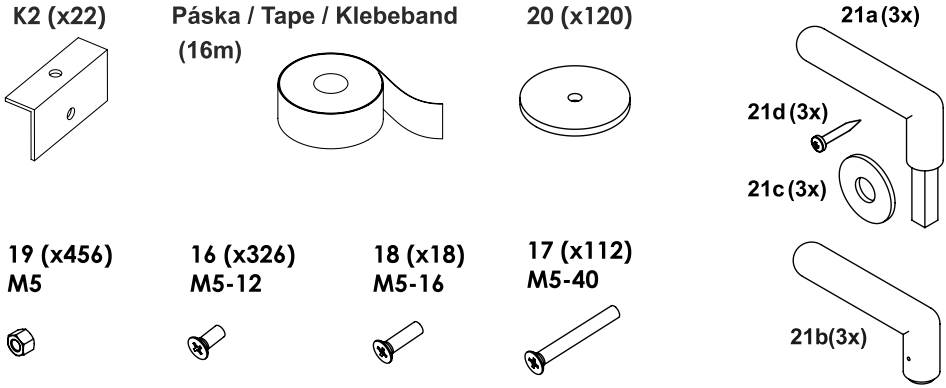

CZ Polykarbonátové desky / EN Polycarbonate sheets / DE Polycarbonatplatten
(x2)

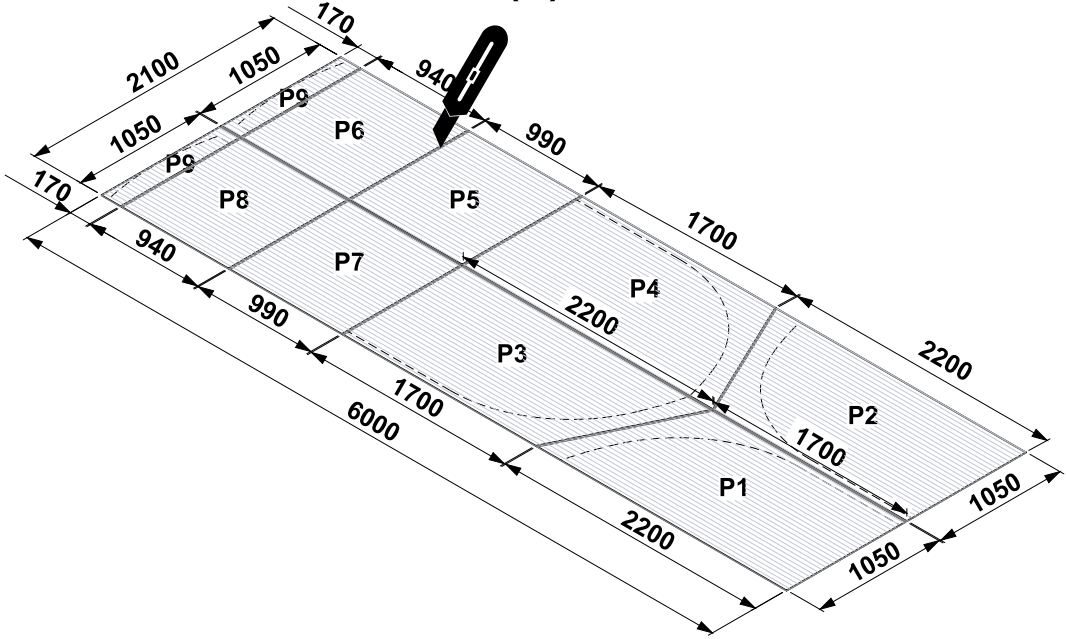

2m

CZ PRODLOUŽENÍ SKLENÍK FRUX BALI - SEZNAM DÍLŮ
EN FRUX BALI GREENHOUSE EXTENSION - PARTS LIST
DE VERLÄNGERUNG FÜR DAS FRUX BALI-GEWÄCHSHAUS - TEILELISTE

Prodloužení 2 m / 2-meter extension / Verlängerung 2 m

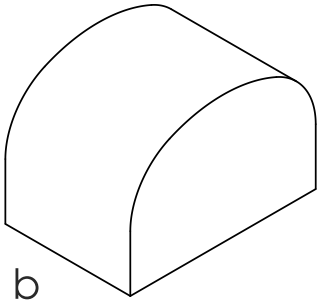

Základna 6 m² / Base 6 m² / Grundfläche 6 m²

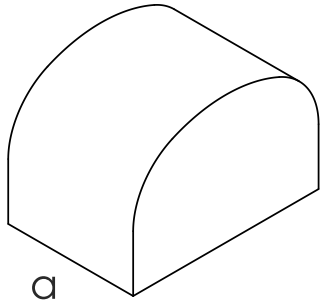

2m

CZ PRODLOUŽENÍ SKLENÍK FRUX BALI - UKÁZKA MONTÁŽE
EN FRUX BALI GREENHOUSE EXTENSION - ASSEMBLY DEMONSTRATION
DE VERLÄNGERUNG DES FRUX BALI-GEWÄCHSHAUSES - MONTAGEVORFÜHRUNG

12m²

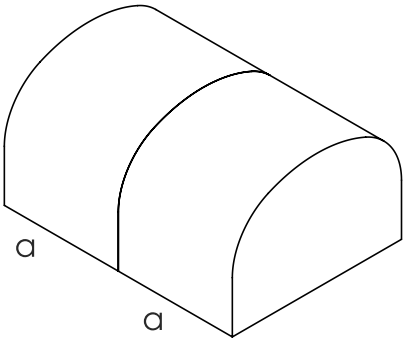

18m²

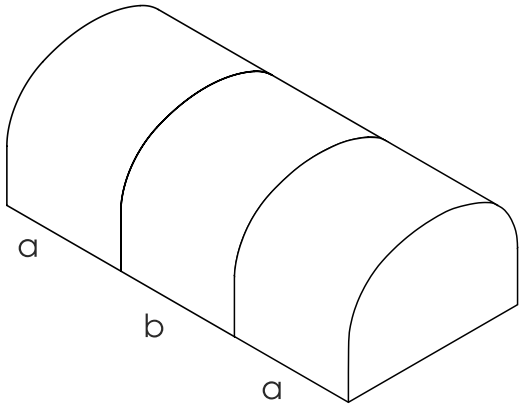

2m

CZ PRODLOUŽENÍ SKLENÍK FRUX BALI - SEZNAM DÍLŮ
EN FRUX BALI GREENHOUSE EXTENSION - PARTS LIST
DE VERLÄNGERUNG FÜR DAS FRUX BALI-GEWÄCHSHAUS - TEILELISTE

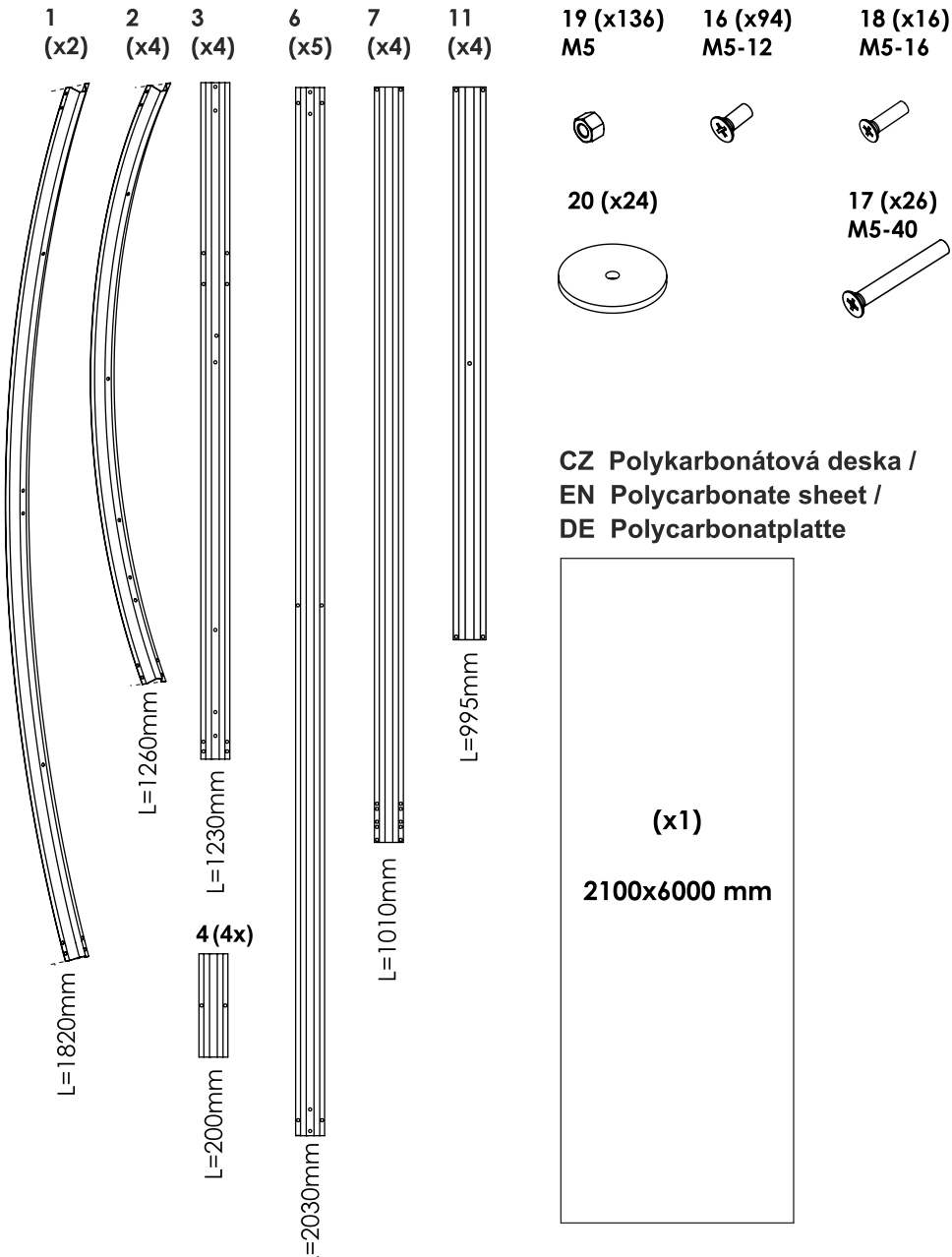

12 m²

CZ SKLENÍK FRUX BALI - SEZNAM DÍLŮ
EN FRUX BALI GREENHOUSE - PARTS LIST
DE FRUX BALI-GEWÄCHSHAUS - TEILELISTE

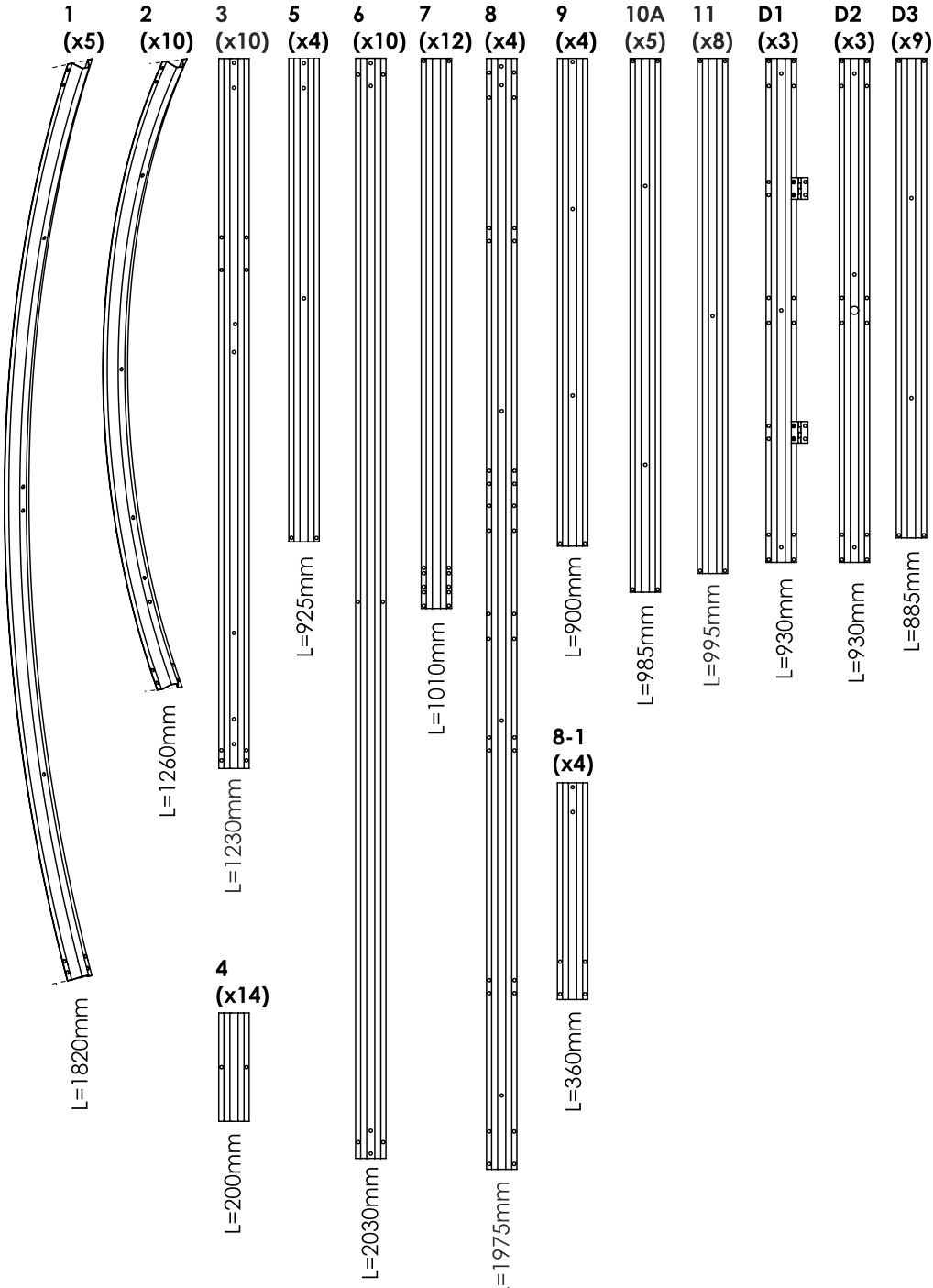

12 m²

CZ SKLENÍK FRUX BALI - SEZNAM DÍLŮ
EN FRUX BALI GREENHOUSE - PARTS LIST
DE FRUX BALI-GEWÄCHSHAUS - TEILELISTE

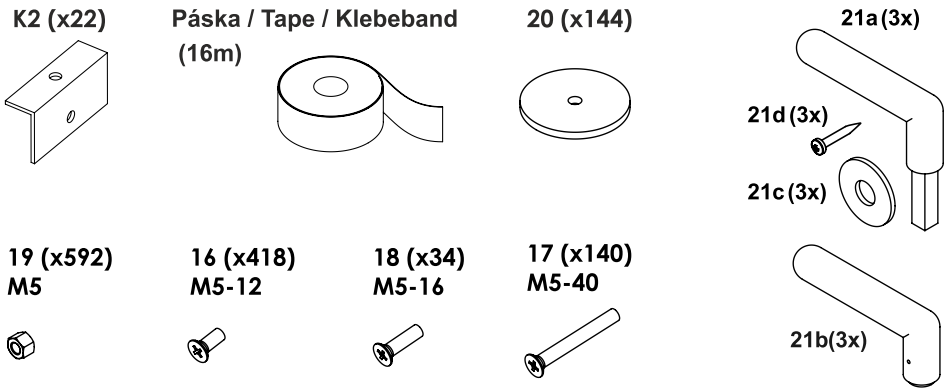

CZ Polykarbonátové desky / EN Polycarbonate sheets / DE Polycarbonatplatten
(x3)

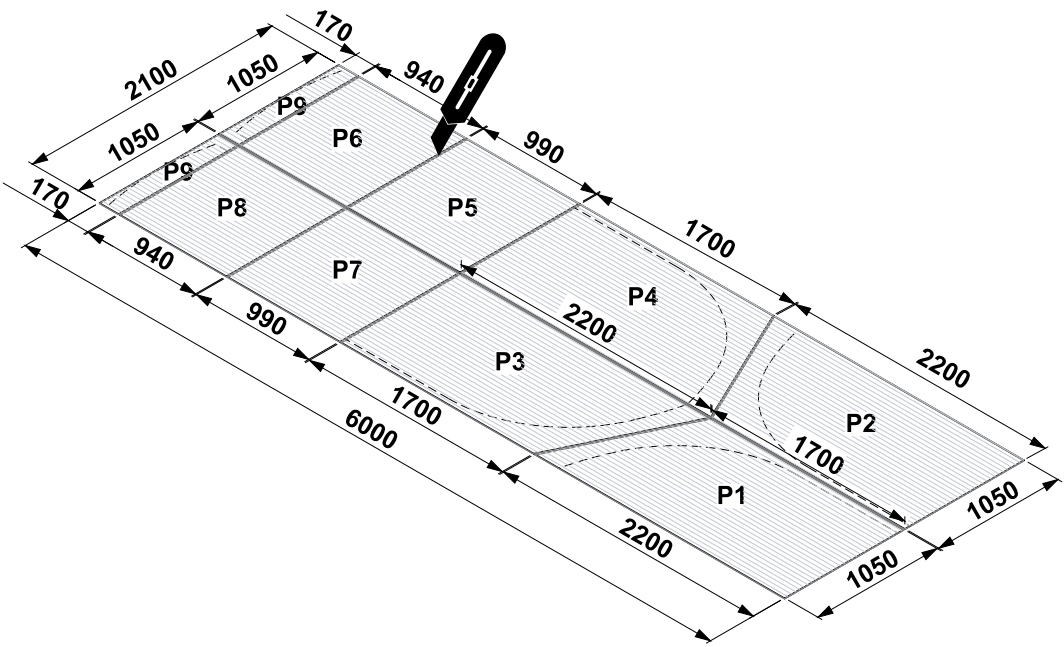

19 (M5)	**16** (M5-12)
1 (1820mm)	**2** (1260mm)
3 (1230mm)	**4** (200mm)

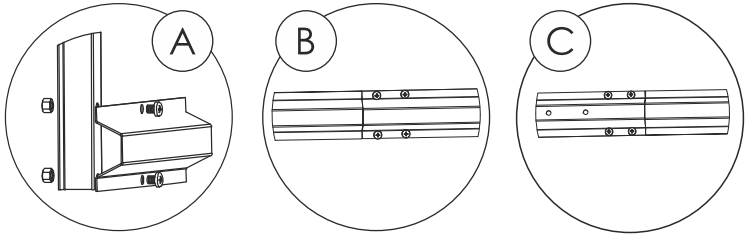

1 (x2)

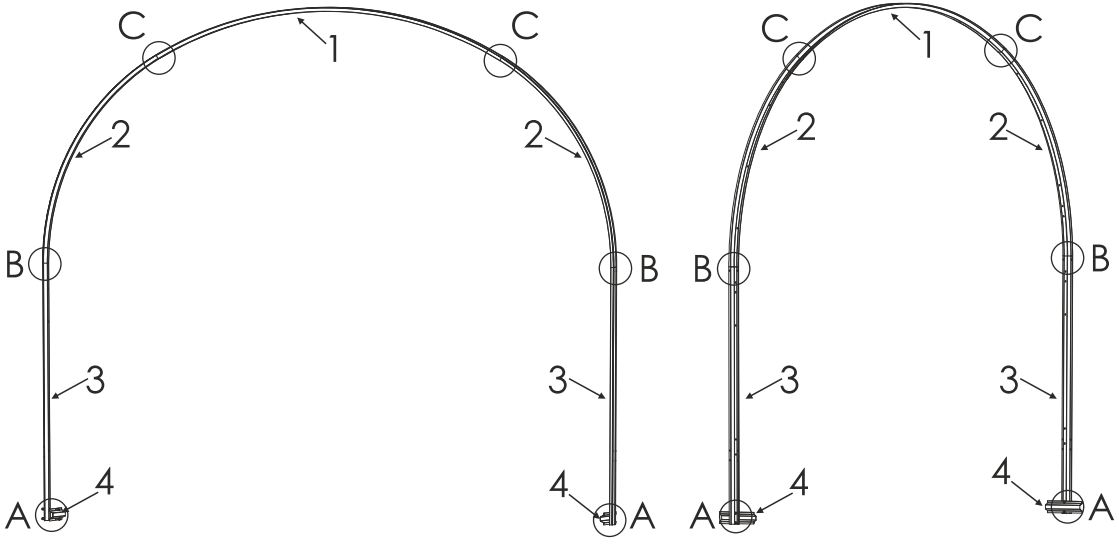

19
(M5)

16
(M5-12)

K2

2 (x2)

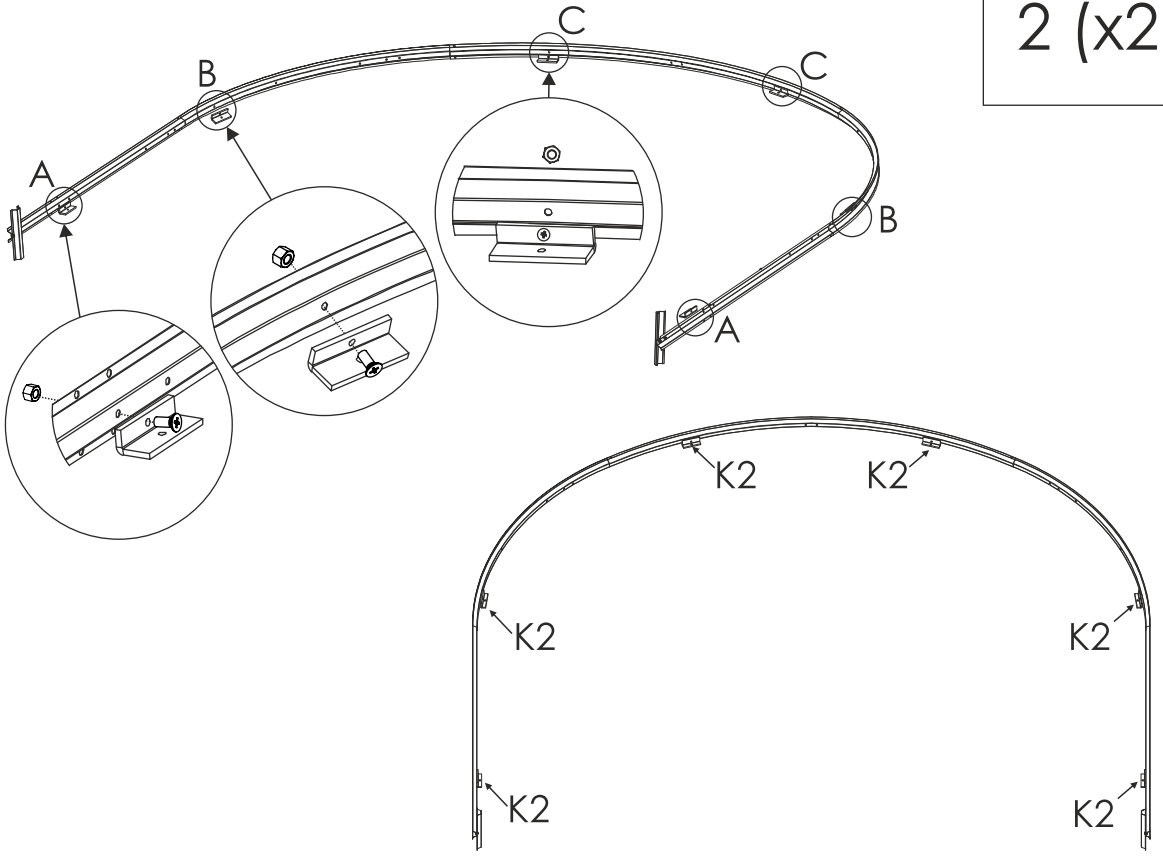

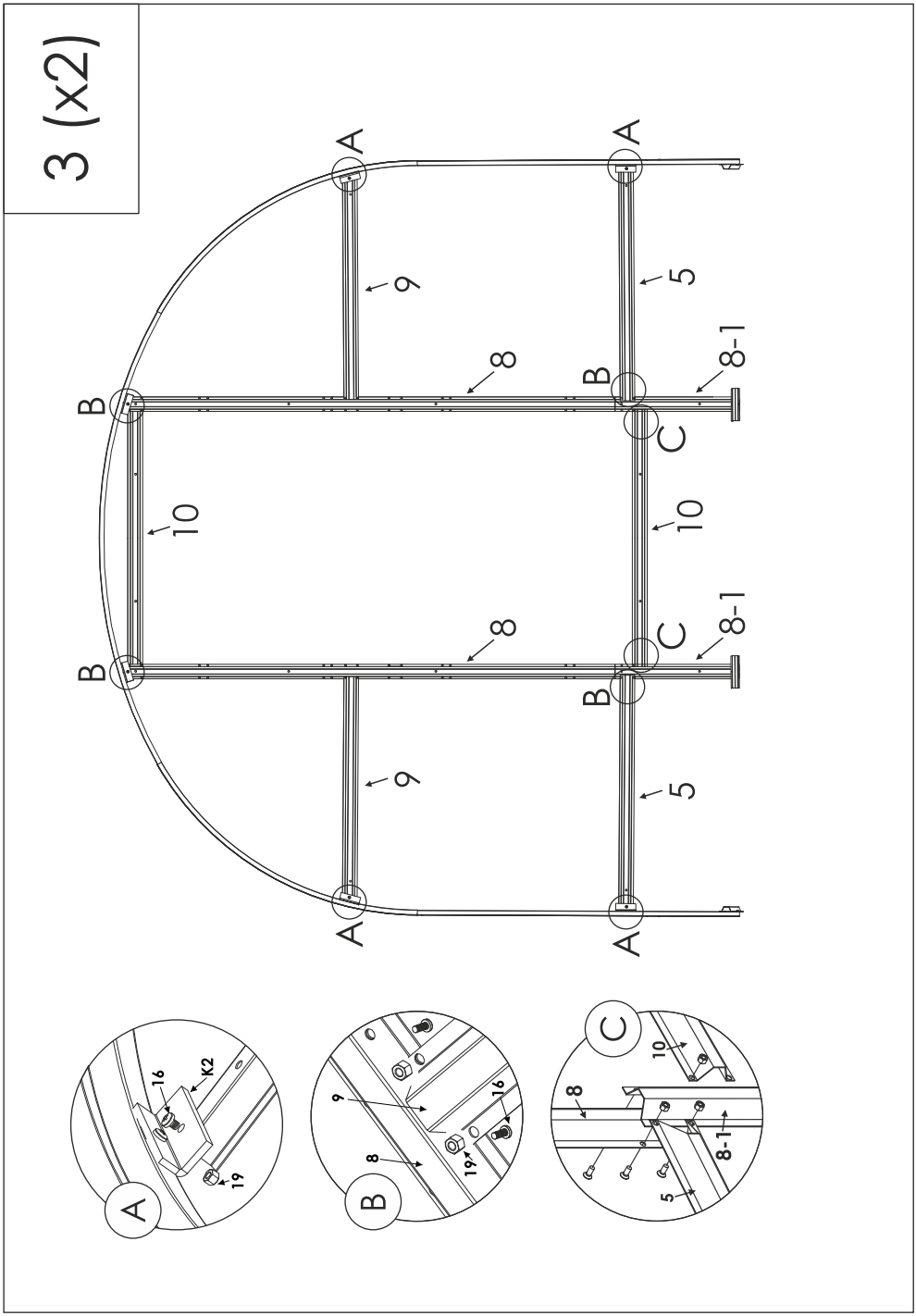
3 (x2)
A
B
C
9
8
10
5
8-1
16
K2
19

19 (M5)	**16** (M5-12)
11 (995mm)	**6** (2030mm)

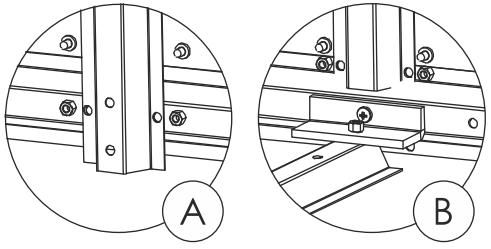

4 (x2)

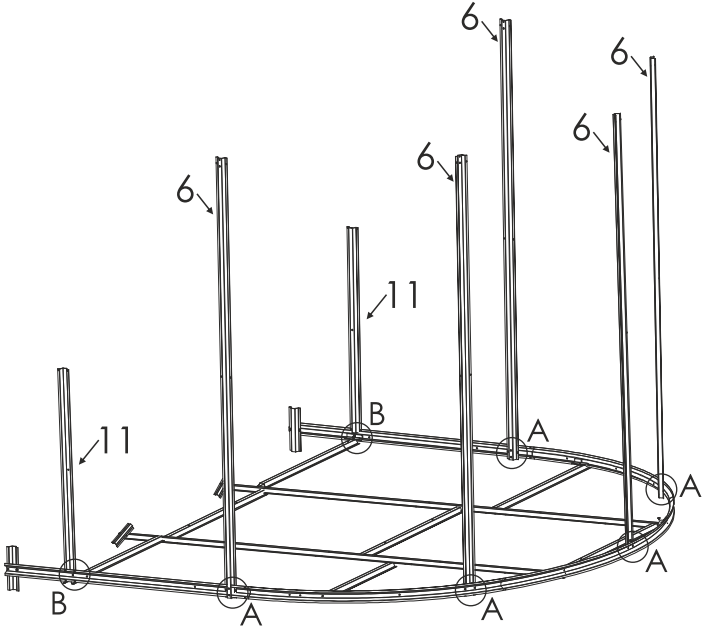

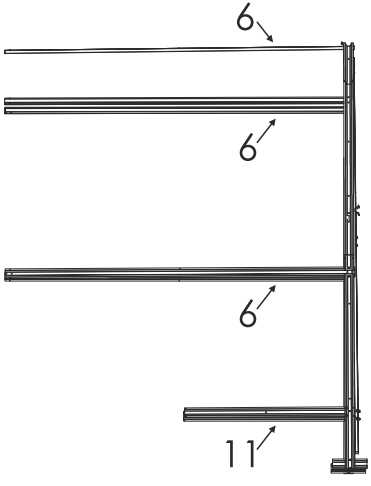

19 (M5)	**16** (M5-12)
11 (995mm)	**6** (2030mm)

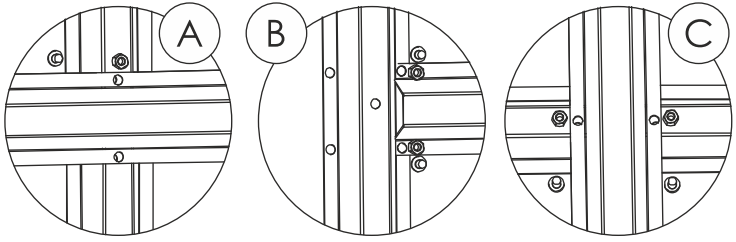

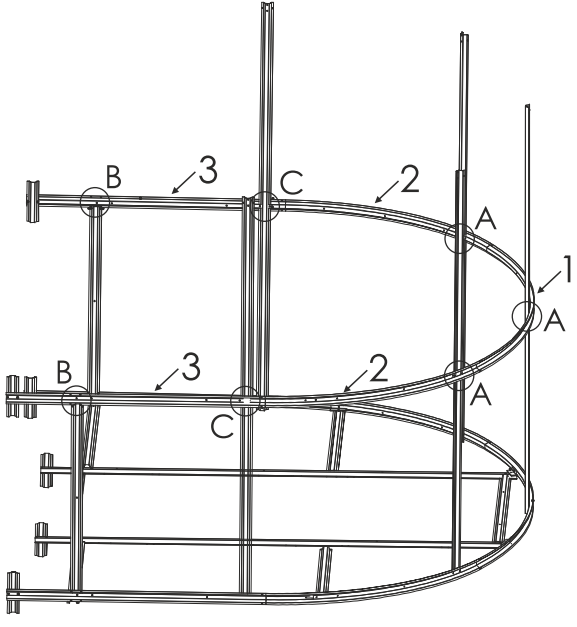

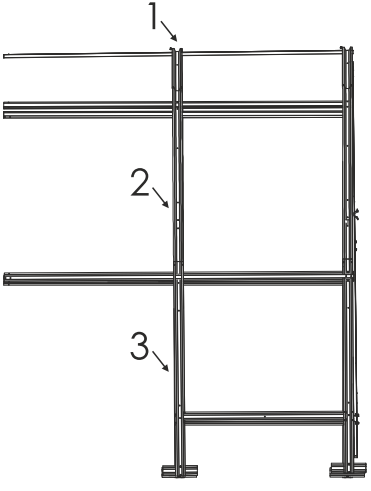

5 (x2)

19 (M5)	**16** (M5-12)
5 (925mm)	**10A** (985mm)
9 (900mm)	

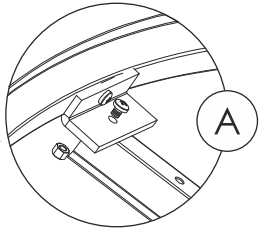

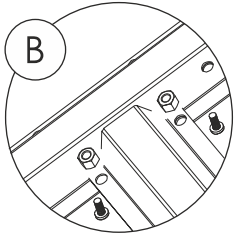

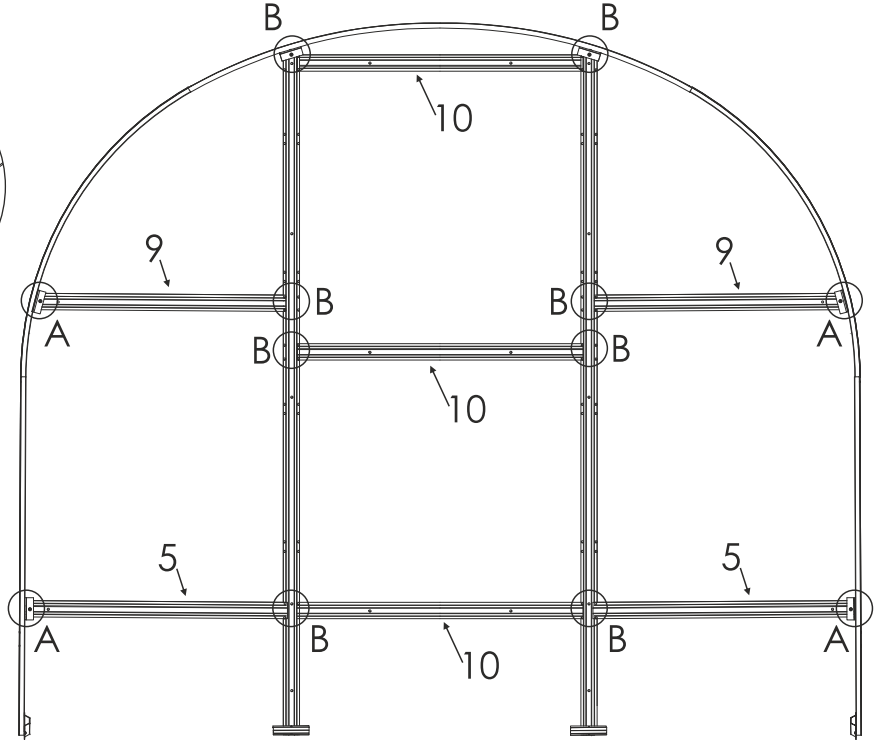

19
(M5)

16
(M5-12)

11
(995mm)

Arka / Ark / Arche
(x1)

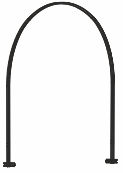

Předek / Front / Vorderteil

(x1)

Zadek / Back / Hintern
(x1)

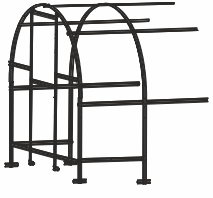

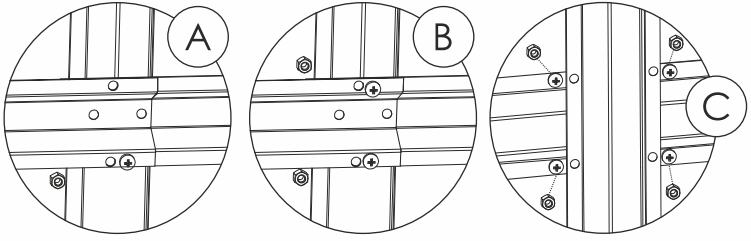

7

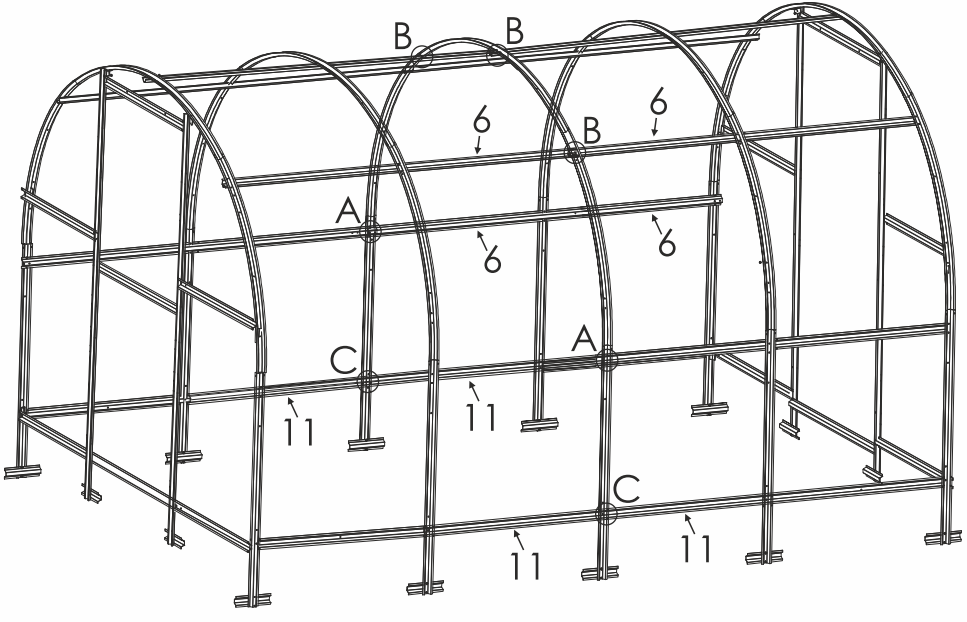

8

19
(M5)

16
(M5-12)

18
(M5-16)

7
(7x2 / 57x1010mm)

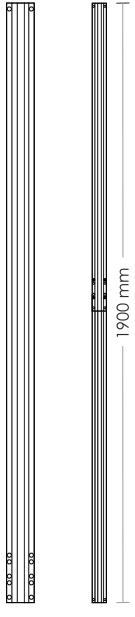

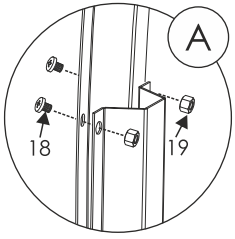

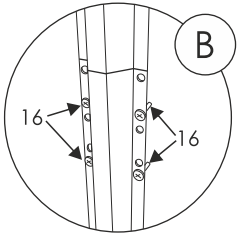

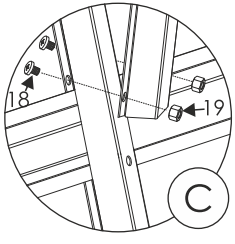

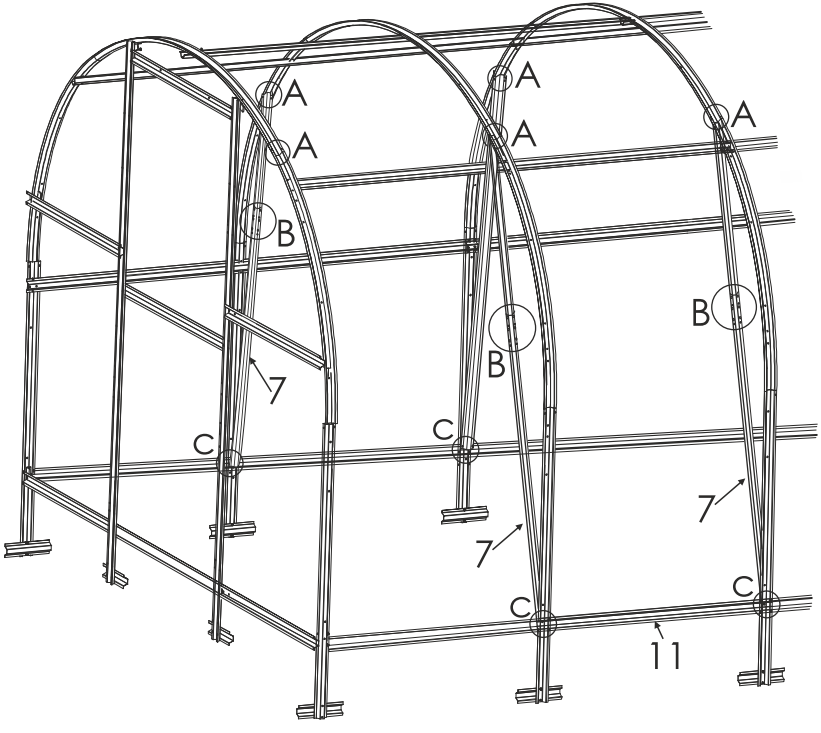

19
(M5)

16
(M5-12)

K2

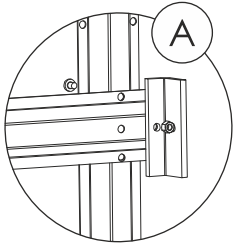

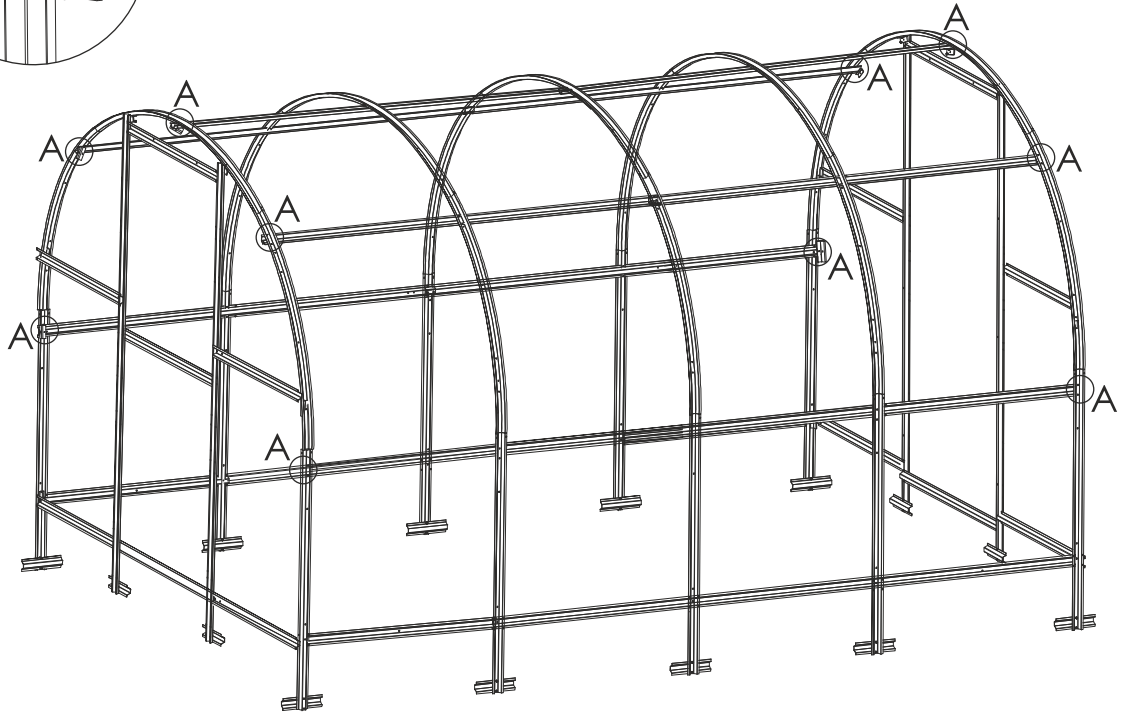

9

10

19	16	18	17	20
(M5)	(M5-12)	(M5-16)	(M5-40)	

P1 / P2
(1050x1700mm)
(x1)

P9
(170x1050mm)
(x1)

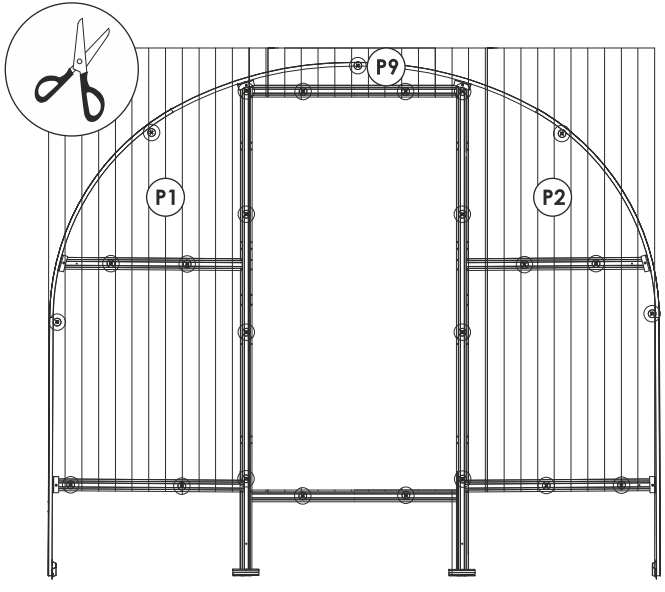

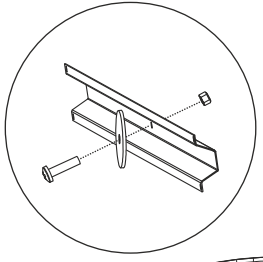

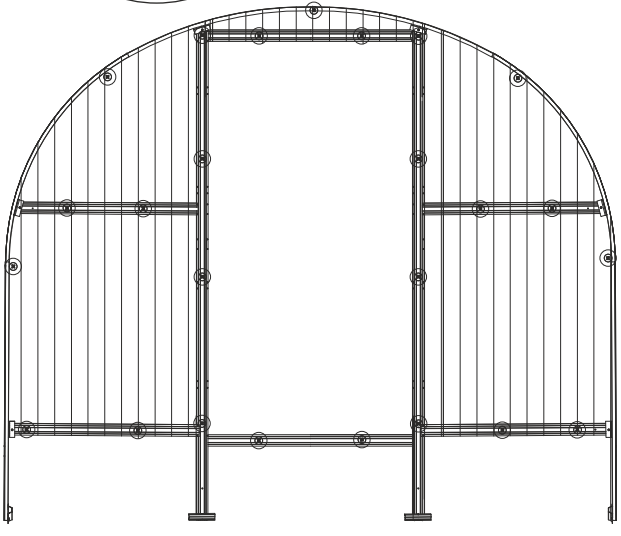

19 (M5)	16 (M5-12)	18 (M5-16)	17 (M5-40)	20

11

P3 / P4 (1050x1700mm) (x1)	P8 (940x1050mm) (x1)	P9 (170x1050mm) (x1)

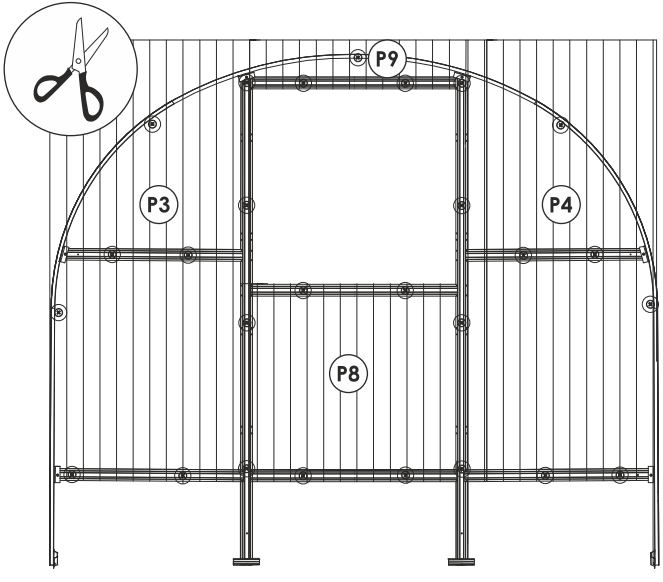

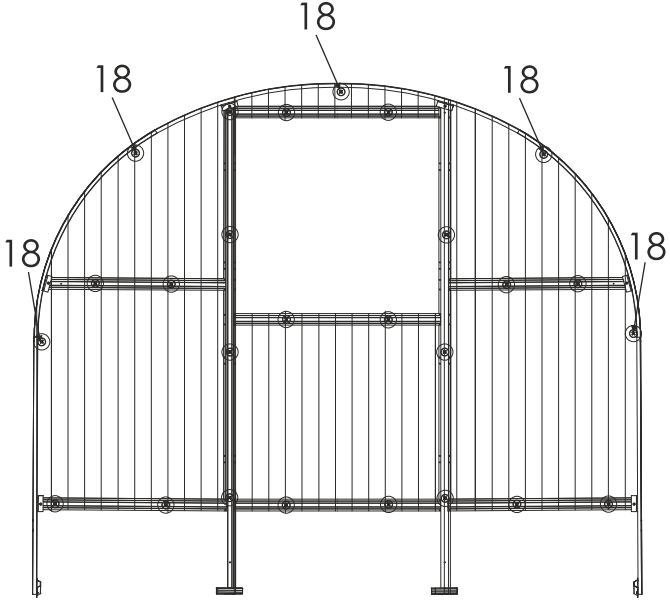

Páska / Tape / Klebeband

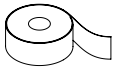

12

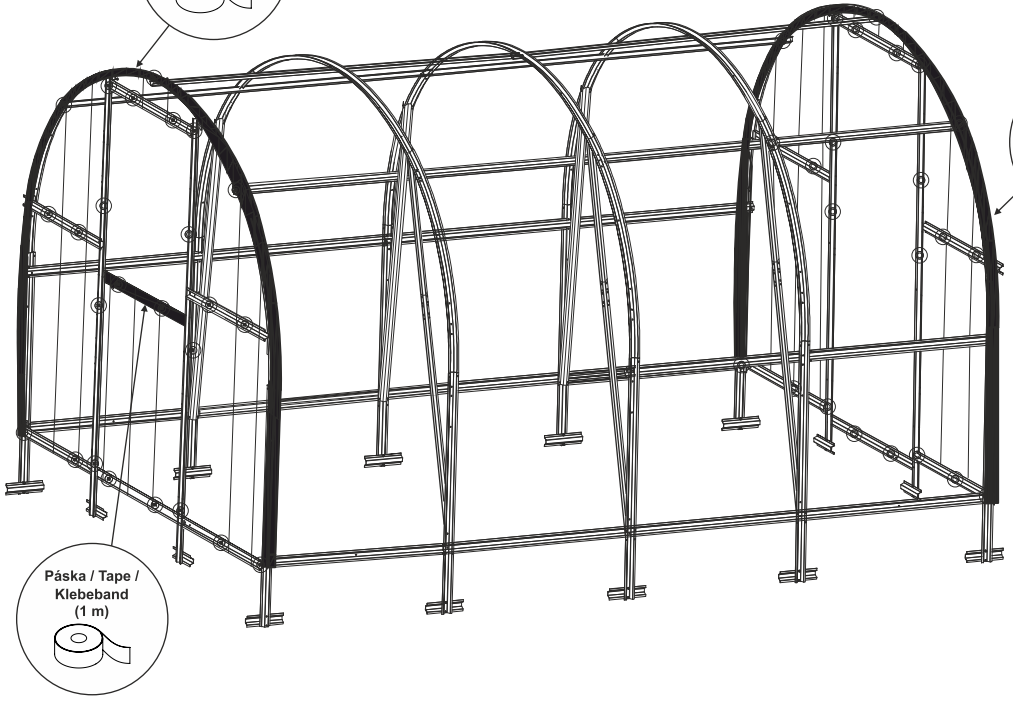

13

20

19
(M5)

17
(M5-40)

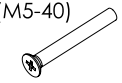

2100 x 6000 mm
(x2)

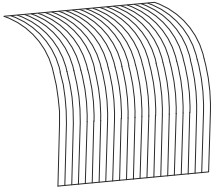

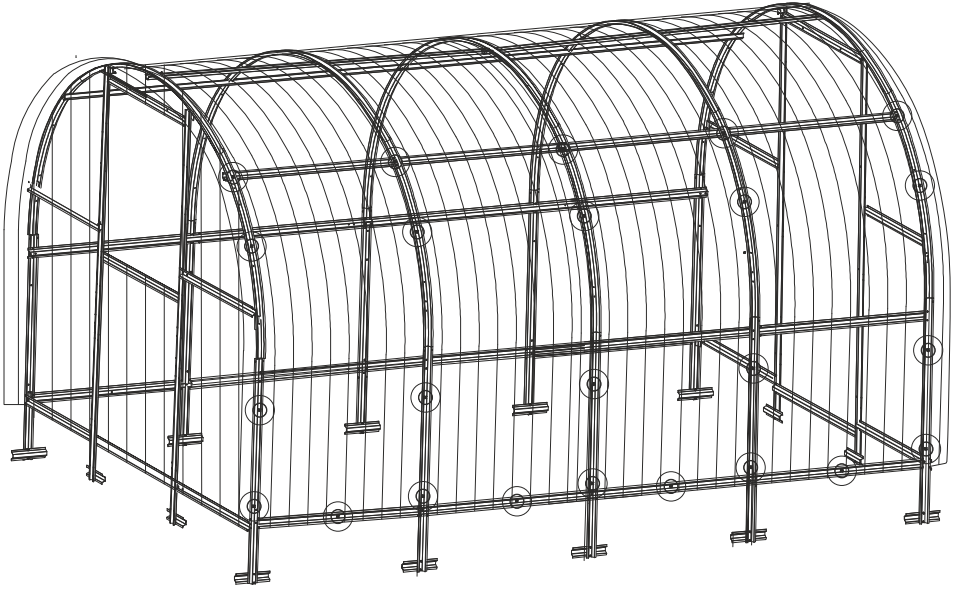

14

19 (M5)	**16** (M5-12)
D1 (930mm)	**D3** (885mm)
D2 (930mm)	

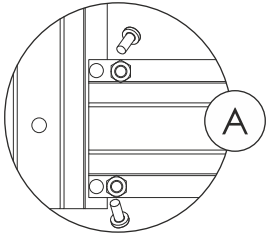

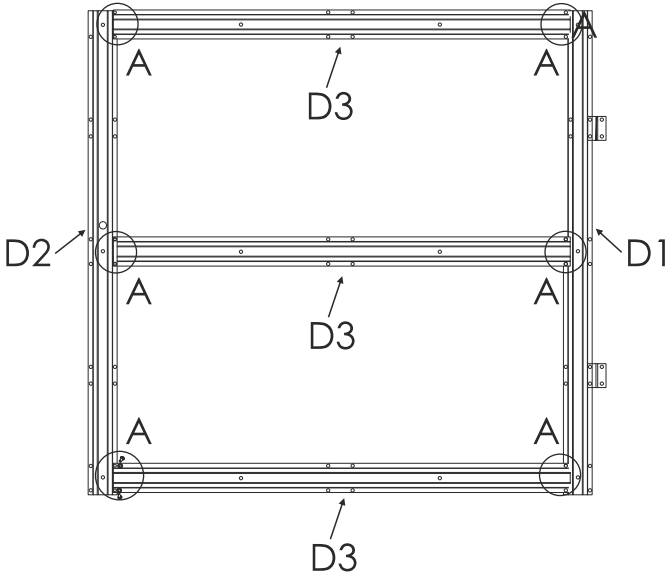

15
19
(M5)
16
(M5-12)
(x3)
A
A
A
A
A
A
A
A
A
A
A
A

19 (M5)	**17** (M5-40)
20	**Páska / Tape / Klebeband**
P5 / P7 (990x1050mm) (x1)	
P6 (940x1050mm) (x1)	

16

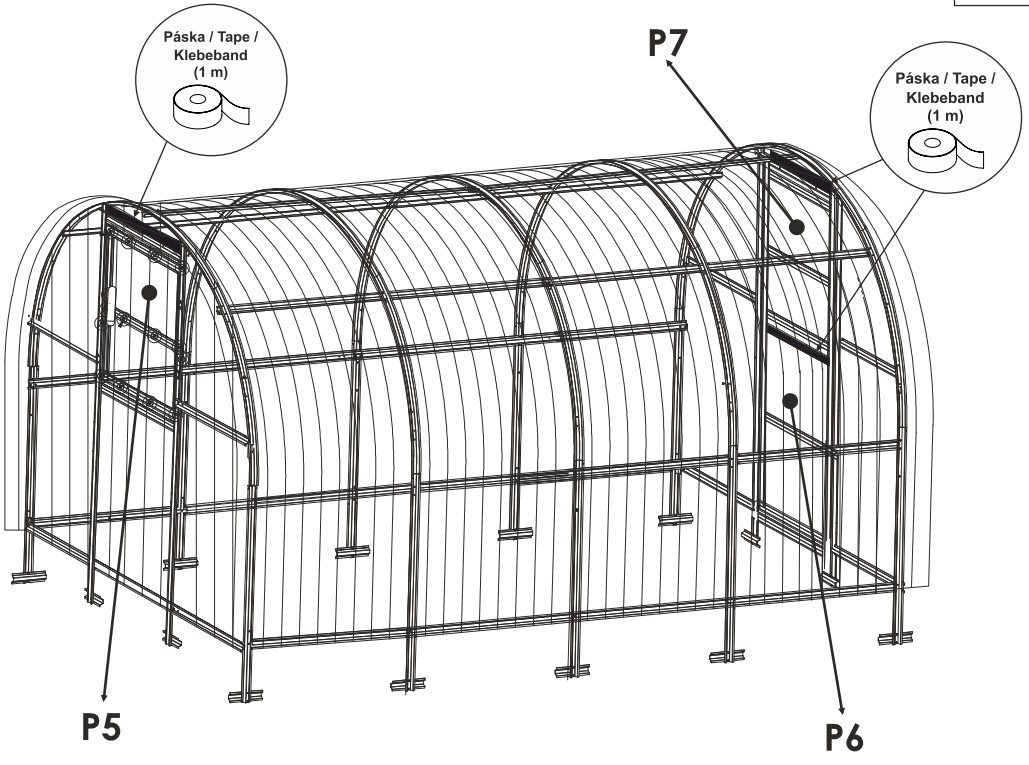

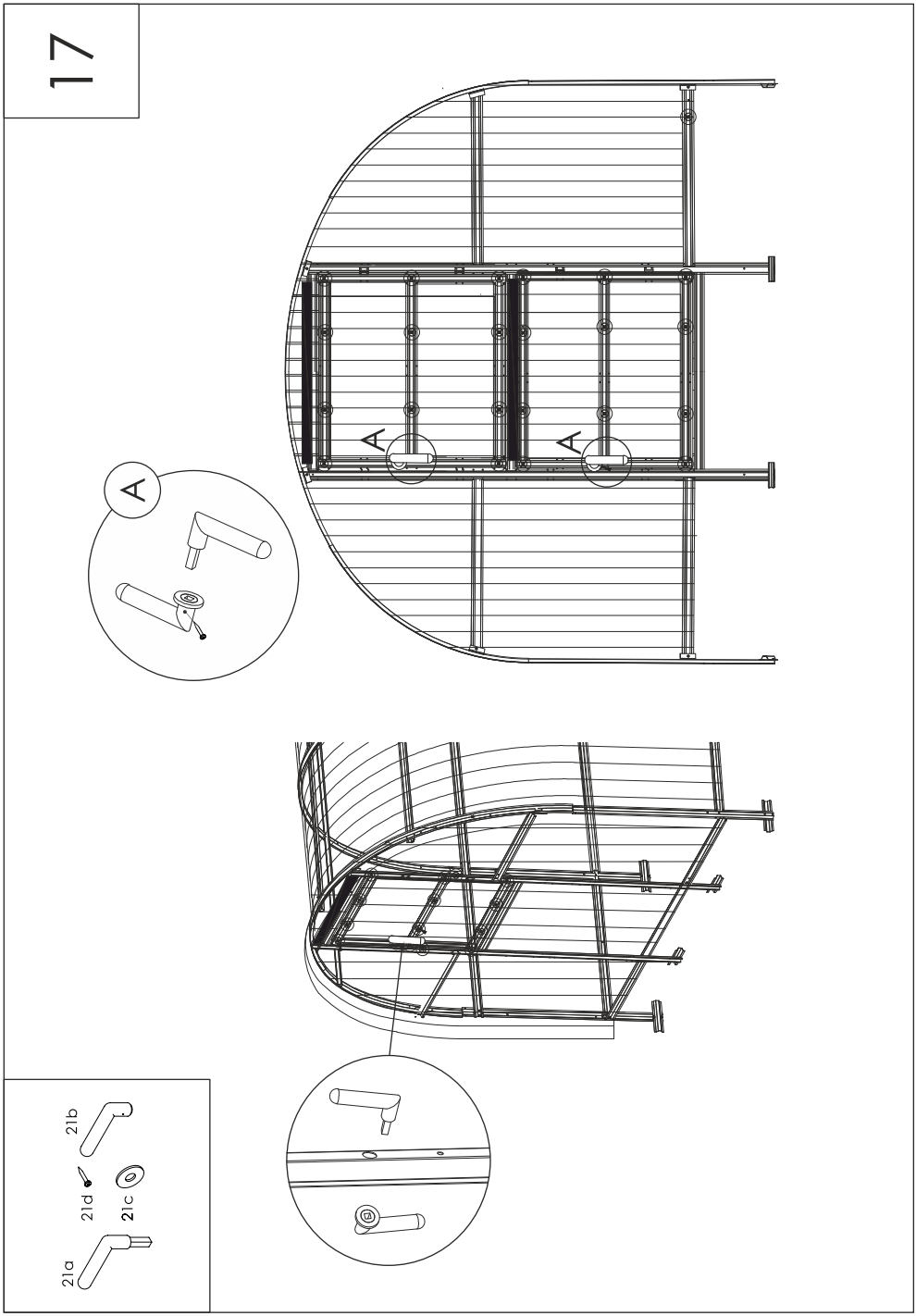
17
A
A
A
21a
21d
21c
21b